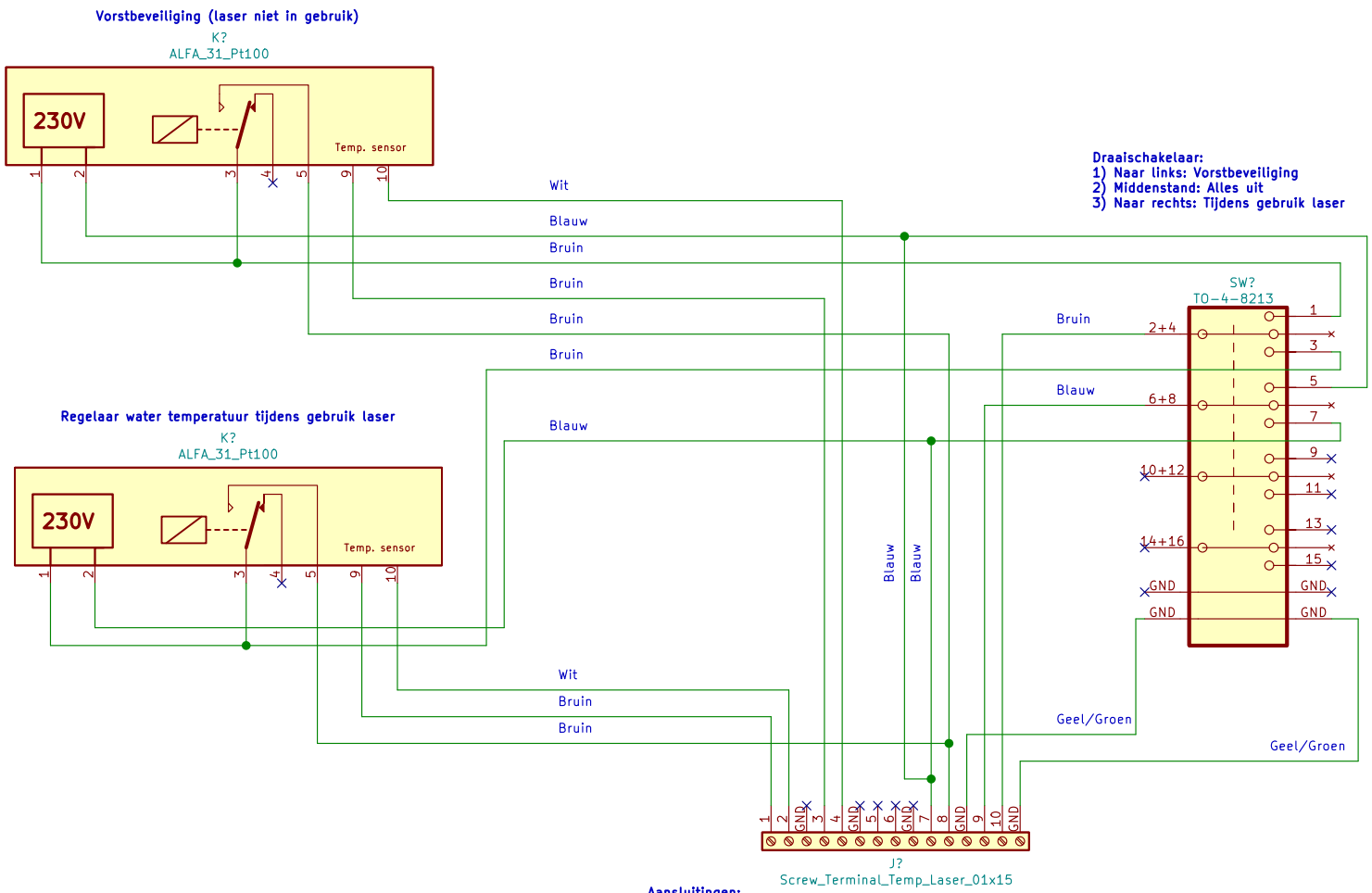

Aansluitingen:

1,2	Temp. sensor lasergebruik (1=bruin, 2=wit)
3,4	Temp. sensor vorstbeveiliging (1=bruin, 2=wit)
7,8,GND	Verwarmingselement 230V (7=blauw, 8=bruin, GND=geel/groen)
9,10,GND	230V netspanning (9=blauw, 10=bruin, GND=geel/groen)

Makerspace Leiden

Sheet: /
File: TempLaser.sch

Title: Temperatuur regeling koelwater laser

Size: A4	Date: 2020-01-13	Rev: V0.1
KiCad E.D.A. kicad 5.1.5-52549c584ubuntu18.04.1		Id: 1/1